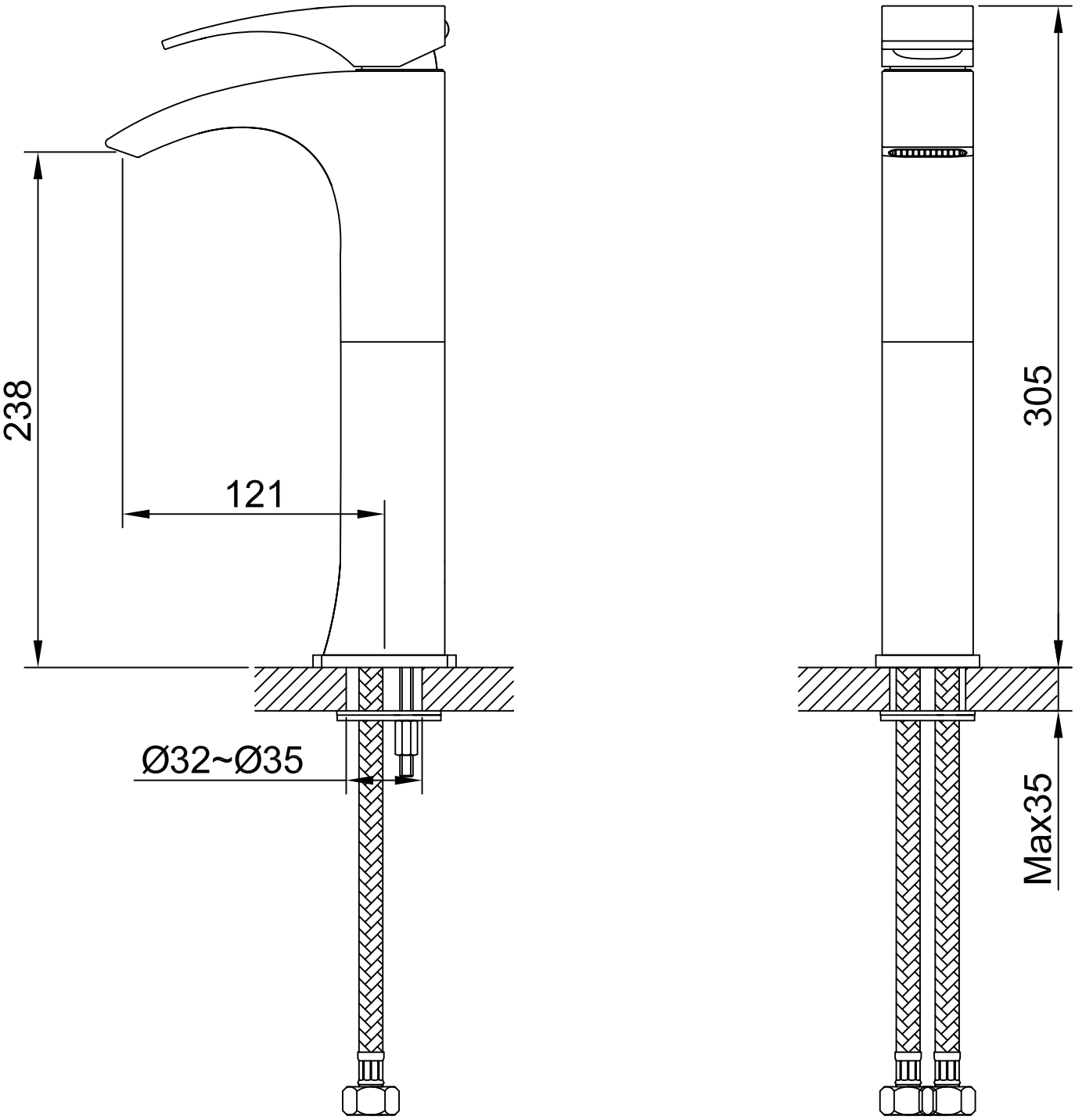
238
121
Ø32~Ø35
305
Max35