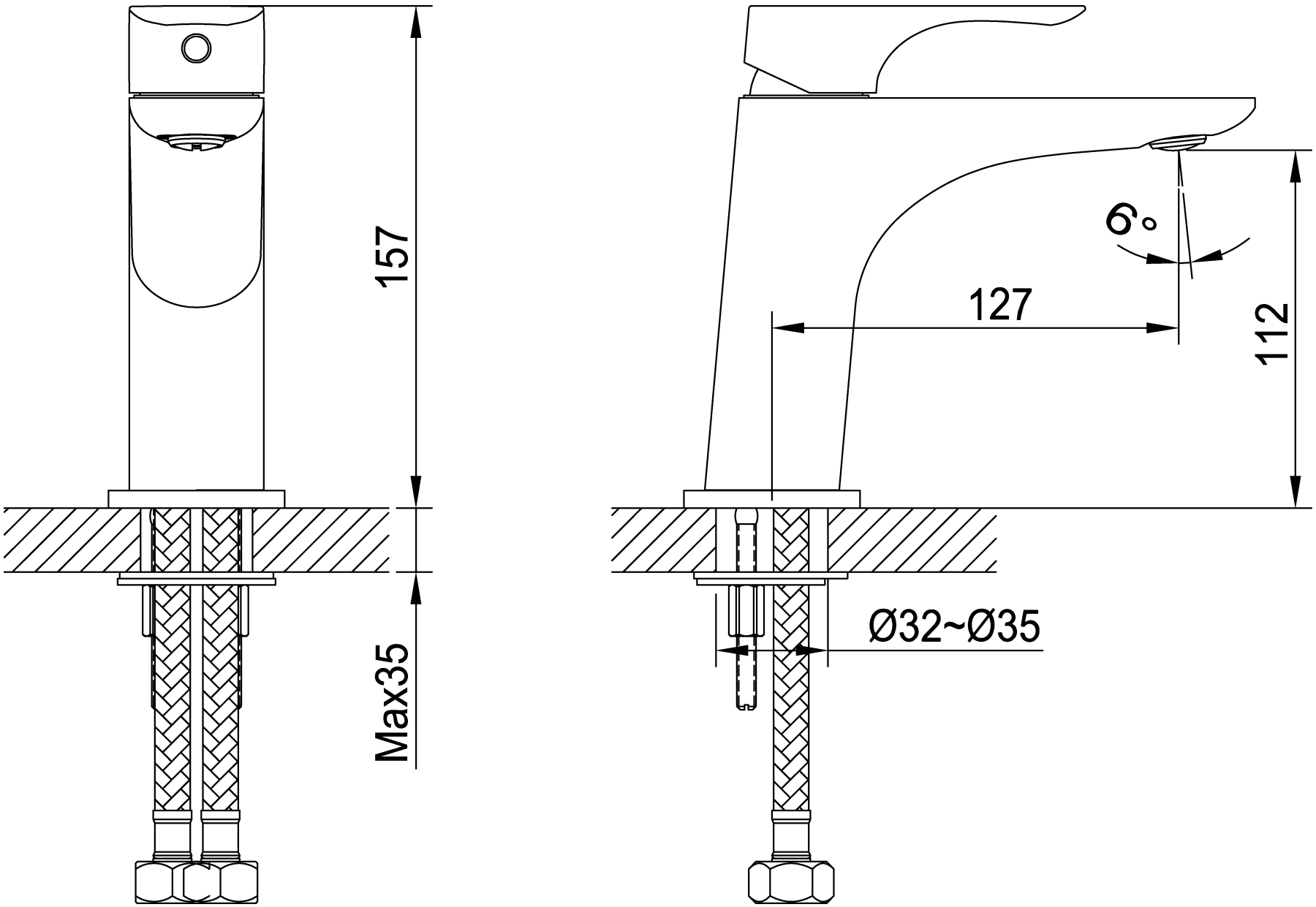
157
Max35
6°
127
112
Ø32~Ø35